【別紙】

ボーンマロウコレクションスタンドへの取付け方法

ボーンマロウコレクションスタンドにコレクションコンテナーを取り付ける際は、下記の取付け方法を守りしっかりと固定して下さい。スタンドへの固定がしっかりされなかった場合、スタンドからコレクションコンテナーが外れ骨髄消失事故が発生する恐れがあります。

① コレクションコンテナーの目盛り表示が手前に来るように（ハンガーが手前にくるように）向け、ハンガー根元裏側の出っ張りA（左右 2 箇所）をコンテナーサポート先端の隙間B（左右 2 箇所）にはめる。（向きを逆に取り付けた場合、リテーナー（保持具）がスライド出来ず、コレクションコンテナー落下の危険があります。）この時ハンガー根元部分とコンテナーサポートの間に隙間**※1** を作らないようにしっかりと奥まではめて下さい。（隙間がありますとリテーナー（保持具）をスライドさせることができません。）

② リテーナー（保持具）がハンガーの上部になるようにスライドさせ、コレクションコンテナーキャップ部を固定する。

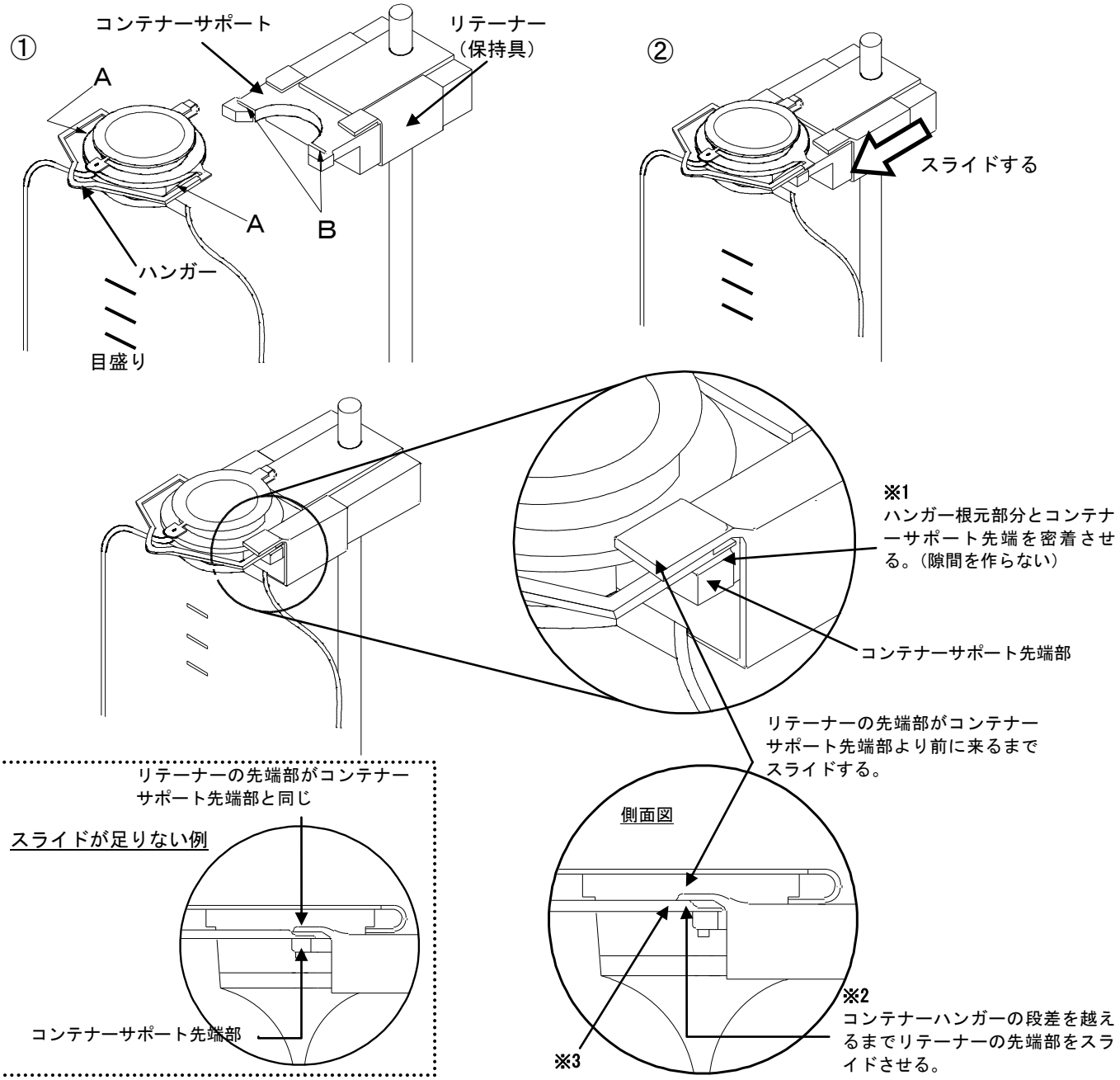

取付け時の注意

・リテーナーの先端部がコンテナーサポートよりも手前に来るまでスライドさせて下さい。**※2**
（リテーナーがガタつく場合はスライドが足りません。）
・リテーナーの先端部がコレクションコンテナーハンガーの太くなっている部分**※3** に覆い被さるまでスライドして下さい。
・ご使用前にもう一度ガタつき、緩みが無いか確認の上使用を開始して下さい。
・ろ過のためコレクションコンテナーを揉む場合、引っ張ったりして取付け部に負担がかからないようにして下さい。